Alle Rechte vorbehalten/ *All rights reserved*

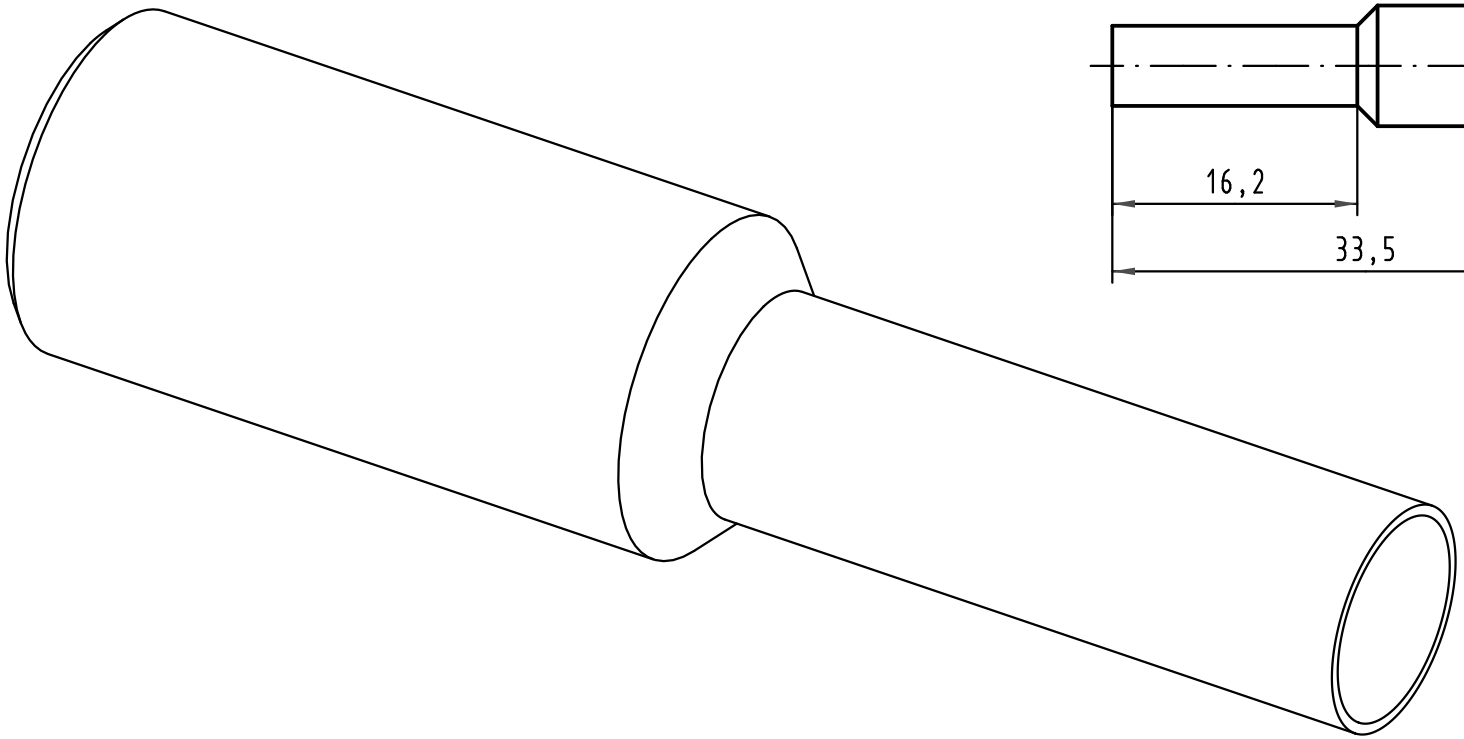

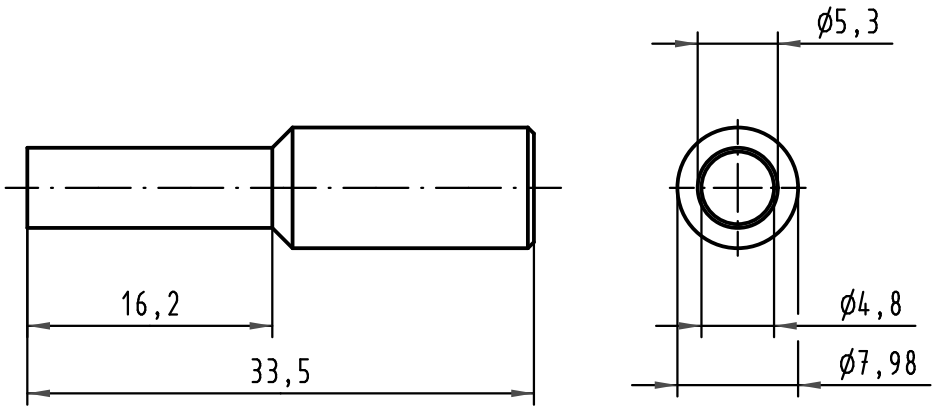

Zur Demontage von Sonderkontakten
aus DIN 41612 - Messerleisten Typ M

for removal of special contacts from
DIN 41612 - Male connectors type M

All Dimensions in mm Original Size DIN A 4			Techn. Character.			Nicht tolerierte Maße/ *Free size tolerances*
				Dat.	Name	Maßstab/*Scale*
			Detail.	08.02.10	VF	2 : 1
			Insp.	08.02.10	Wae	
			Stand.			
			HARTING Electronics GmbH & Co. KG D-32339 ESPELKAMP			**Ersatzhülse für Demontage-werkzeug 09 99 000 0174** ***Replacement removal jacket for removal tool 09 99 000 0174***
35972						TB 09 99 000 0320
Mod.	Dat.	Name				Sub.

Blatt/ *page*