Copying of this document and giving it to others and the use or communication of the contents thereof, are forbidden without express authority. Offenders are liable to the payment of damages. All rights are reserved in the event of the grant of a patent or the registration of the utility model or design.

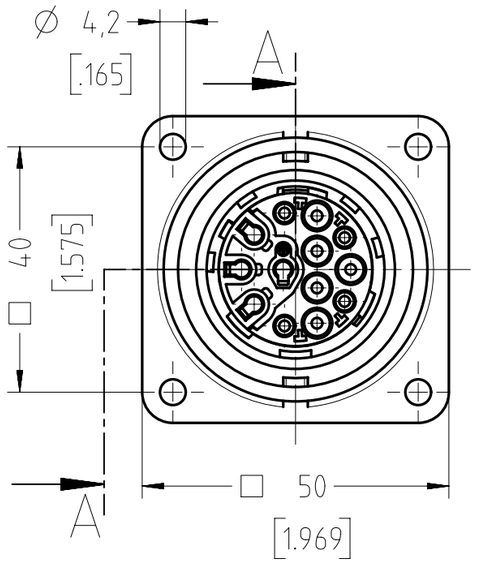


SCHNITT / SECTION A-A

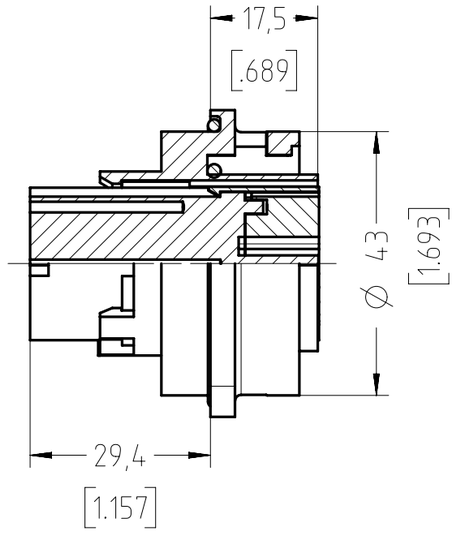


Montageausschnitt
Panel-cutout

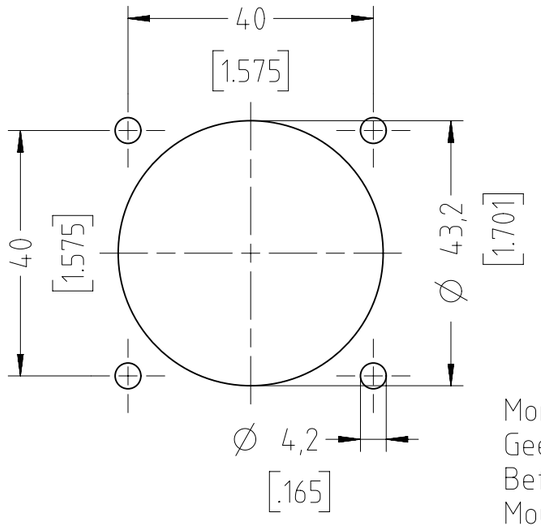


Kontakte bitte separat bestellen.
Please order contacts separately.

Kontakte / contacts Ø 1,6mm:
N 02 016 0003 (1) - 0,14-0,5mm² / AWG 26-20
N 02 016 0002 (1) - 0,5-1,5mm² / AWG 20-16
N 02 016 0005 (1) - 1,5-2,5mm² / AWG 16-14

Kontakte / contacts Ø 2,5mm:
N 02 025 0001 (1) - 0,5-1,5mm² / AWG 20-16
N 02 025 0010 (1) - 1,5-2,5mm² / AWG 16-14

Alle technischen Daten wurden unter Laborbedingungen ermittelt und können im Praxisbetrieb abweichen. Es handelt sich bei den Angaben weder um Beschaffenheits- noch um Haltbarkeitsgarantien

All technical data have been measured in a laboratory environment and can be different during practical usage of the product.
Any product information is for descriptive usage only and not legally binding; particularly the information does not constitute or provide any legal guaranties ("Beschaffenheitsgarantie" or "Haltbarkeitsgarantie")

| | |
|---|---|
| Polzahl<br>No. of poles | 12+PE |
| Bemessungsspannung (DIN EN 60664-1)<br>Rated voltage (DIN EN 60664-1) | 3x500V, 9x300V |
| Strombelastbarkeit Tu +55°C<br>(12 Kontakte belastet)<br>Current carrying capacity<br>(12 contacts under load) | 3x21A, 9x11A |
| Durchgangswiderstand<br>Contact resistance | <5 mOhm |
| Temperaturbereich<br>Temperature range | -40°C bis +125°C<br>-40°F up to +257°F |
| Schutzart<br>Protection class | IP 65 (in gestecktem Zustand)<br>IP 65 (in mated condition) |
| Mechanische Lebensdauer<br>Mechanical operations | ≥500 Steckzyklen<br>≥500 mating cycles |
| Kontaktträger + Gehäuse<br>Contact insert + housing | Polyamid<br>Polyamide |
| Kontaktoberfläche<br>contact plating | Versilbert<br>Silver plated |
| Dichtungen<br>Gaskets | Neoprene |
| Anschlusstechnik<br>Type of termination | Crimpen<br>crimp |
| Anschlussquerschnitt<br>Wire gauge | 0,14 - 2,5mm²<br>AWG 26 - 14 |
| Verriegelung<br>Locking | Bajonett<br>Bayonet |

Montagebohrung Ø 43,2 ohne Anfasung.
Geeignete Abdichtung für Befestigungsschrauben ist vorzusehen.
Mounting hole Ø 43,2 without chamfer.
Suitable sealing for fixing screws is necessary.

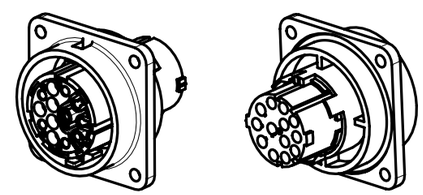

| | | | |
|---|---|---|---|
| 01 | 201400483 | 14.10.14 | RS |
| Index | Änderung/ Description | Datum/ Date | Name |

Gewicht (errechnet) / Calc WT : g
Prüfmaß / Testdimension
Teileindex
Partindexnumber

Zul. Abw./ Tolerances :
DIN / ISO 13715

| 2014 | Datum/ Date | Name |
|---|---|---|
| Gez. / Drawn | 14.10. | Schädel |
| Gepr. / Checked | | i.A. |

**Amphenol-Tuchel Electronics GmbH**

Maßstab / Scale : 1:1; 1:2 | A3

CUSTOMER DRAWING

Gerätedose 12+PE
female receptacle 12+PE

M C016 10G012 000 2

Blatt/ Sheet 1 / 1 Bl.

Ers. f. / Replacement for :

Weitergabe sowie Vervielfältigung dieser Unterlage, Verwertung und Mitteilung ihres Inhalts nicht gestattet, soweit nicht ausdrücklich zugestanden. Zuwiderhandlungen verpflichten zu Schadensersatz. Alle Rechte für den Fall der Patenterteilung oder Gebrauchsmuster-Eintragung vorbehalten.