Copying of this document and giving it to others and the use or communication of the contents thereof, are forbidden without express authority. Offenders are liable to the payment of damages. All rights are reserved in the event of the grant of a patent or the registration of the utility model or design

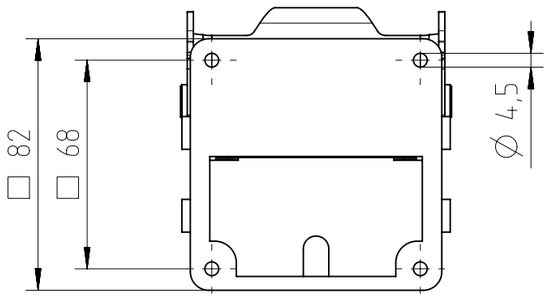

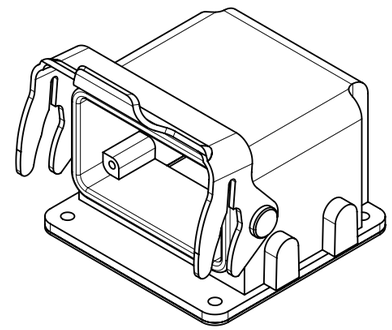

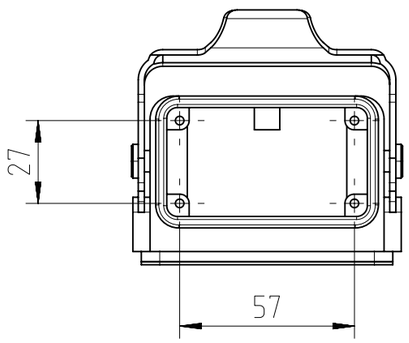

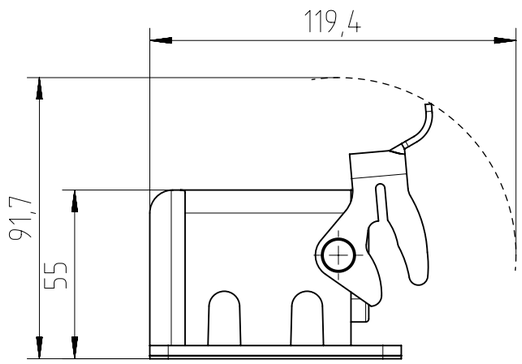

General Characteristics	Standard	Value
Type		angled flange housing
Protection class	IEC 60529	IP65
Locking System	DIN EN 175 301-801 (DIN 43 652)	1 locking levers
Amount x size of cable entries & position		1x M32x1,5 left
Climatical Characteristics	**Standard**	**Value**
Climatic category	IEC 60068-1	40 / 100 / 21
Temperature range	IEC 60068-1	-40°C / +100°C
Upper temperature	IEC 60512-11-9	+100°C
Lower temperature	IEC 60512-11-10	-40°C
Mechanical Characteristics	**Standard**	**Value**
Mechanical operation	IEC 60512-9-1	≥500 mating cycles
Material of housing	Aluminium die cast alloy	
Surface of housing	powder coated	

Alle technischen Daten wurden unter Laborbedingungen ermittelt und können im Praxisbetrieb abweichen.
Es handelt sich bei den Angaben weder um Beschaffenheits- noch um Haltbarkeitsgarantien.
All technical data have been measured in a laboratory environment and can be different during practical usage of the product. Any product information is for descriptive usage only and not legally binding; particulary the information does not constitute or provide any legal guarantees ("Beschaffenheitsgarantie" or "Haltbarkeitsgarantie").

Index	Änderung/ *Description*	Datum/ *Date*	Name
02	201700385	26.09.2017	PWÖLF

Gewicht (errechnet) / *Calc WT* : 330 g
Prüfmaß / *Testdimension*
Teileindex / *Partindexnumber:*
Bagatelle change:

Zul. Abw./ *Tolerances* : ISO 2768-m
DIN / ISO 13715

Gez. / Drawn: 26.09.2017 PWOELFFLE
Status: Released
Gepr. / Checked: 28.09.2017 MGRIMM

Amphenol Tuchel Industrial GmbH

Maßstab / *Scale* : 1:2 | A3

CUSTOMER DRAWING

Winkelanbaugehäuse E10
angled flange housing E10

M C146 10F010 090 1

Blatt/ *Sheet* 1 / 1 Bl.

Ers. f. / *Replacement for* : M-C146 10F010 090 1 Rev.01

NXM-V03

Weitergabe sowie Vervielfältigung dieser Unterlage, Verwertung und Mitteilung ihres Inhalts nicht gestattet, soweit nicht ausdrücklich zugestanden. Zuwiderhandlungen verpflichten zu Schadenersatz. Alle Rechte für den Fall der Patenterteilung oder Gebrauchsmuster-Eintragung vorbehalten.